POWER HEATER

Byggtørker IR diesel

Vnr. 450251 - D20R



Bruksanvisning

Takk for at du valgte dette produktet. For sikker og korrekt bruk må du lese hele manualen nøye og oppbevare den for senere referanse.

Varmeren er beregnet for utendørs bruk. Bensin må ikke brukes. Skal kun brukes i godt ventilerte områder.

INNHOLDSFORTEGNELSE

Tekniske spesifikasjoner 2
Sikkerhetsinformasjon og advarsler 2
Drivstoff 2
Virkemåte 2
Bruk 2
Rengjøring av drivstoffilter 2
Vedlikehold og transport 2
Feilkoder i display 2
Forebyggende vedlikeholdsplan 2
Feilsøking 2
Montering 2

TEKNISKE SPESIFIKASJONER

Modell	D20R
Effekt	20 kW
Drivstofforbruk	1,6 kg/t
Drivstofftype	Diesel / parafin
Drivstofftank	10,5 L
Strømforsyning	230V ~ 50 Hz, 110 W
Nettovekt	18,2 kg
Dysestørrelse	0,4 GpH 60°S DANFOSS

VIKTIG SIKKERHETSMELDING

Les og forstå hele denne bruksanvisningen før du monterer, starter eller vedlikeholder varmeren. Manglende etterlevelse av instruksjonene kan føre til brann, eksplosjon, materielle skader, personskade eller dødsfall.

Kullosforgiftning kan være dødelig. Tidlige symptomer ligner influensa, med kraftig hodepine, svimmelhet og/eller kvalme. Dersom slike symptomer oppstår, skal området forlates umiddelbart og den tekniske serviceavdelingen kontaktes.

SIKKERHETSINFORMASJON OG ADVARSLER

GENERELLE SIKKERHETSREGLER

- Varmeren må aldri brukes der det kan forekomme brennbare damper. Det medfører fare for eksplosjon, brann og forbrenning.
- Sørg alltid for tilstrekkelig ventilasjon under bruk. Apparatet skal bare brukes i godt ventilerte områder, og luften må skiftes ut regelmessig under bruk. Utilstrekkelig forbrenning på grunn av oksygenmangel kan føre til kullosforgiftning.
- Apparatet må ikke utsettes for regn eller snø, og det må aldri brukes på fuktige steder. Trekk ut støpselet før rutinemessig vedlikehold og kontroll.
- Apparatet kan brukes av barn fra 8 år og personer med reduserte fysiske, sensoriske eller mentale evner, eller mangel på erfaring og kunnskap, dersom de er under tilsyn eller har fått opplæring i sikker bruk og forstår farene.
- Barn skal ikke leke med apparatet. Rengjøring og brukerutført vedlikehold skal ikke utføres av barn uten tilsyn.
- For å unngå overoppheting må varmeren ikke tildekkes.
- Barn under 3 år skal holdes borte med mindre de er under kontinuerlig tilsyn.
- Barn mellom 3 og 8 år skal bare slå apparatet av og på dersom det er plassert i normal driftsstilling og de har fått nødvendig opplæring og tilsyn. De skal ikke koble til, regulere, rengjøre eller vedlikeholde apparatet.
- Noen deler av produktet kan bli svært varme og forårsake brannskader. Vær spesielt oppmerksom når barn eller sårbare personer er til stede.
- Bruk kun jordede skjøteledninger med tre ledere.
- Varmeren skal ikke plasseres rett under en stikkontakt.
- Varmeren skal ikke brukes med programmerbar timer eller annet utstyr som kan slå den på automatisk.

PÅFYLLING AV DRIVSTOFF

- Personell som fyller drivstoff må være kvalifisert og kjent med produsentens manual og gjeldende sikkerhetsregler.
- Bruk bare drivstofftypene som er angitt på typeskiltet.
- Stopp varmeren og la den kjøle seg ned før etterfylling.
- Drivstoffbeholdere skal oppbevares i separat anlegg og i sikker avstand fra varmeren i henhold til gjeldende forskrifter.
- Drivstoff skal lagres i rom med isolert gulv slik at det ikke kan trenge ned og antennes.
- All lagring av drivstoff skal skje i samsvar med gjeldende regelverk.

BRUKSSIKKERHET

- Varmeren må aldri brukes i rom der det finnes drivstoff, tynner, maling eller andre brennbare damper.
- Følg alltid lokale forskrifter og sikkerhetsregler.
- Ved bruk nær presenninger, skjermer eller lignende materialer skal sikker avstand overholdes. Bruk av ikke-brennbare deksler anbefales.
- Apparatet skal kun brukes i godt ventilerte innendørs områder der tilstrekkelig lufttilførsel er sikret i henhold til gjeldende regler.
- Kontroller at spennings- og frekvensverdier stemmer med typeskiltet før tilkobling.
- Minste sikkerhetsavstand til brennbare materialer er: foran 2,5 m; på sider, over og bak 1,5 m.
- For å forebygge brann skal varm eller driftssatt varmer plasseres på et stabilt og plant underlag.
- Dyr skal holdes på sikker avstand fra varmeren.
- Trekk ut støpselet når varmeren ikke er i bruk.
- Termostatstyringen kan føre til at varmeren starter når som helst.
- Varmeren må ikke brukes i oppholdsrom som brukes ofte eller i soverom.
- Luftinntak og luftutløp må ikke blokkeres.
- Hvis apparatet er tilkoblet, varmt eller i drift, må det ikke flyttes, etterfylles eller vedlikeholdes.
- Ikke rett luftstrømmen mot luftinntak eller utløp.
- Hold sikker avstand mellom varme deler og varmefølsomme eller brennbare materialer, inkludert strømkabel.
- Hvis strømledningen er skadet, må den skiftes av produsenten eller annen kvalifisert fagperson.
- Bruk ikke apparatet i vibrerende områder, på skrått underlag, i trapper, nødutganger, inngangspartier eller steder med ustabile gjenstander i nærheten.

2. DRIVSTOFF

Advarsel: Varmeren skal kun brukes med diesel eller parafin.

For å unngå brann eller eksplosjon må det ikke brukes bensin, nafta, tynner, alkohol eller andre brennbare væsker. Ved bruk i lave temperaturer kan frostbeskyttende tilsetning benyttes.

MONTERING

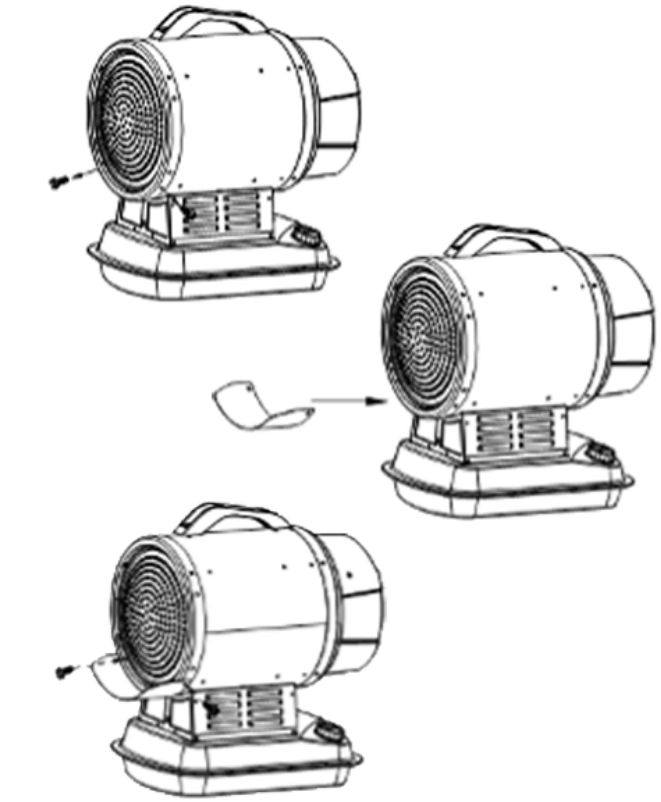

1. Løsne de to skruene på festeringene.
2. Plasser beskyttelsespanelet på riktig sted slik at skruehullene stemmer overens.
3. Fest skruene gjennom beskyttelsespanelet.

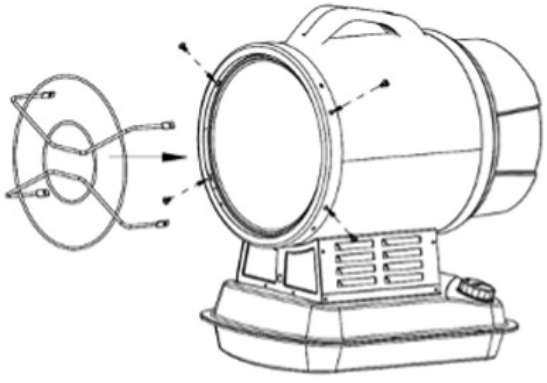

1

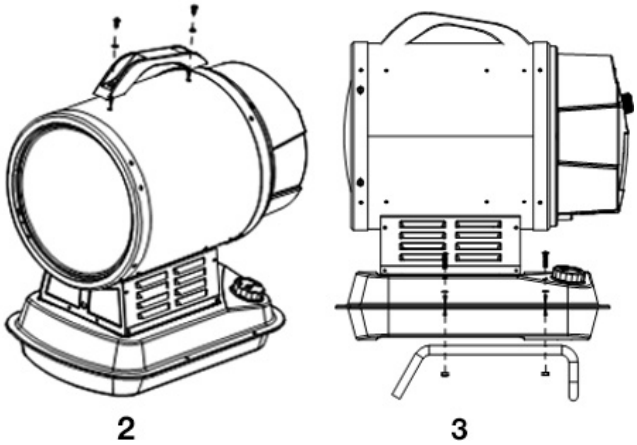

2 3

1. Monter frontgitter.
2. Monter håndtak.
3. Monter stativet.

VIRKEMÅTE

Luftstrøm er nødvendig for korrekt forbrenning og tilføres av den interne viftebrenneren. Luften trekkes inn i brennkammeret og blandes med en høytrykksstråle av drivstoff. Drivstoffet transporteres av en elektrisk pumpe som suger det fra tanken og sender det videre til dysen under høyt trykk. (se Fig.1)

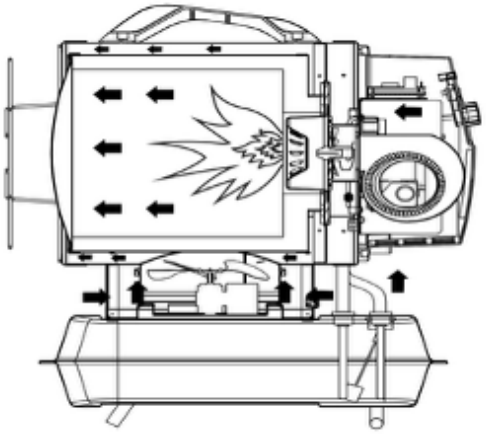

Fig.1

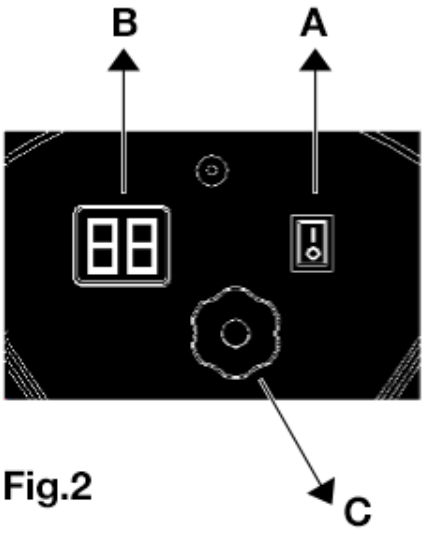

Fig.2

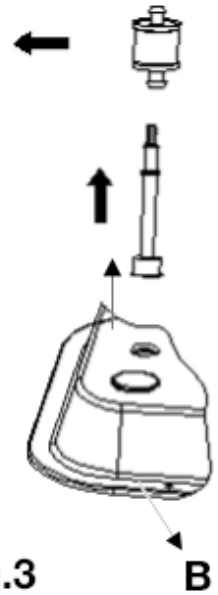

Fig.3 B

BRUK

STARTE VARMEREN

1. Følg alle sikkerhetsinstruksjoner til enhver tid.
2. Kontroller at det er drivstoff i tanken.
3. Lukk påfyllingslokket til drivstofftanken.
4. Koble strømkabelen til stikkontakten. Kontroller at spenningen stemmer med tekniske spesifikasjoner.
5. Sett av/på-bryteren i stilling “På” (|) (C - Fig.2). Varmeren skal starte i løpet av noen sekunder.
6. Kontroller termostatens innstilling (C - Fig.3).

Merk! Hvis varmeren har stoppet fordi tanken er tom, slå den av, fyll på drivstoff og start den på nytt.

SLÅ AV VARMEREN

Advarsel: Ikke kutt strømmen eller koble fra strømkabelen før varmeren er helt avkjølt, normalt etter omtrent 5 minutter.

1. Sett av/på-bryteren i stilling “Av” (O) (A - Fig.3).

RENGJØRING AV DRIVSTOFFILTER

Avhengig av drivstoffkvaliteten kan det være nødvendig å rengjøre drivstoffilteret.

1. Fjern lokket på drivstofftanken. (Fig.3)
2. Ta filteret ut av tanken. (A - Fig.3)
3. Ta ut oljesugerøret. (B - Fig.3)
4. Rengjør oljesugerøret med rent drivstoff.
5. Bytt filteret hvis det er skittent.

VEDLIKEHOLD OG TRANSPORT

For å sikre korrekt vedlikehold og trygg transport skal følgende prosedyre følges:

1. Tøm drivstofftanken.
2. Hvis det fortsatt er rester igjen, hell på rent drivstoff og tøm tanken igjen.
3. Lukk tanklokket og håndter brukt drivstoff i henhold til gjeldende forskrifter.
4. Oppbevar varmeren plant, tørt og beskyttet mot skader for å forhindre drivstofflekkasje og skade på apparatet.

FEILKODER I DISPLAY

PROBLEM	MULIG ÅRSAK	LØSNING
F0	**BETJENINGSFEIL**	
	Av-/på-bryteren står på “På” når varmeren kobles til strøm.	Koble fra varmeren, kontrollere at av-/på-bryteren står i av-posisjon, koble varmeren til stikkontakten og slå på bryteren til på-posisjon.
F1	**FOTOCELLEFEIL**	
	• Drivstofftanken er tom • Forurenset drivstoff • Skitten eller defekt fotocelle • Skittent filter • Tenningsfeil	• Vri bryteren til av-posisjon, fyll på drivstofftanken. • Vri bryteren til av-posisjon til den er tom, og fyll på drivstofftanken. Rengjør filteret med rent drivstoff. Ikke skade filteret (ref. avsnitt om Rengjøring av drivstoffilter). • Kontakt service. • Se avsnitt om Rengjøring av drivstoffilter • Kontakt service.
F2	**FEIL PÅ TEMPERATURFØLER**	
	• Brudd i kabel • Defekt sensor.	• Kontakt service • Kontakt service
F3	**TERMOSTATFEIL**	
	• Intern overoppheting • Aktivering av veltesensor.	• Slå av apparatet og la det kjøle seg ned. • Plasser varmeren på et plant og stabilt underlag.
LO	Utvendig temperatur under -9 °C.	Normal tilstand.
CH	Kontinuerlig drift (55 °C).	Normal tilstand.

FOREBYGGENDE VEDLIKEHOLDSPLAN

ADVARSEL! FØR DU STARTER REPARASJON ELLER VEDLIKEHOLDSPROSEDYRE, MÅ DU TREKKE UT STØPSELET TIL KABELEN OG FORSIKRE DEG AT VARMEREN ER AVKJØLT.

PROBLEM	MULIG ÅRSAK	LØSNING
Drivstofftank	Rengjøres hver 150–200 driftstimer eller ved behov	Tøm og skyll med rent drivstoff
Dyse	Rengjøres eller byttes én gang per sesong eller ved behov	Kontakt teknisk service
Fotocelle	Rengjøres én gang per sesong eller ved behov	Kontakt teknisk service
Drivstoffilter	Rengjøres eller byttes to ganger per sesong eller ved behov	Rengjør filteret med rent drivstoff
Tennanordning	Rengjøres eller byttes hver 1000. driftstime eller ved behov	Kontakt service
Vifteblad	Rengjøres ved behov	Kontakt service

FEILSØKING

PROBLEM	MULIG ÅRSAK	LØSNING
Varmeren starter ikke	• Varmeren er blokkert • Bryteren står i Av-posisjon • Ingen strøm • Feil på kontrollkort • Feil termostatinnstilling • Temperaturføler utløst • Defekt sikring	• Start varmeren på nytt • Sett bryteren i På-posisjon • Kontroller strømtilførsel og kabel • Restart varmeren, les av feilkode og kontakt service ved behov • Juster termostaten høyere enn omgivelsestemperaturen, • Vent minst 10 minutter før nytt startforsøk, kontakt service ved behov • Kontakt service ved behov
Motor/pumpe går, men flammen tenner ikke	• Tomt for drivstoff • Skitten tennanordning • Skittent drivstoffilter • Skitten dyse • Skitten, defekt eller feilmontert fotocelle • Fremmedlegemer i tanken • Slitte eller feilplasserte elektroder.	• Slå av apparatet, fyll på drivstoff og restart varmeren • Kontakt service ved behov • Rengjør filteret, tøm og fyll tanken med rent drivstoff, kontakt teknisk service ved behov. • Kontakt service ved behov • Kontakt service ved behov • Tøm tanken og fyll på nytt, rent drivstoff • Kontakt service ved behov
Viften er blokkert eller går for sakte	• Defekt motor.	• Kontakt teknisk service.

SPRENGSKISSE

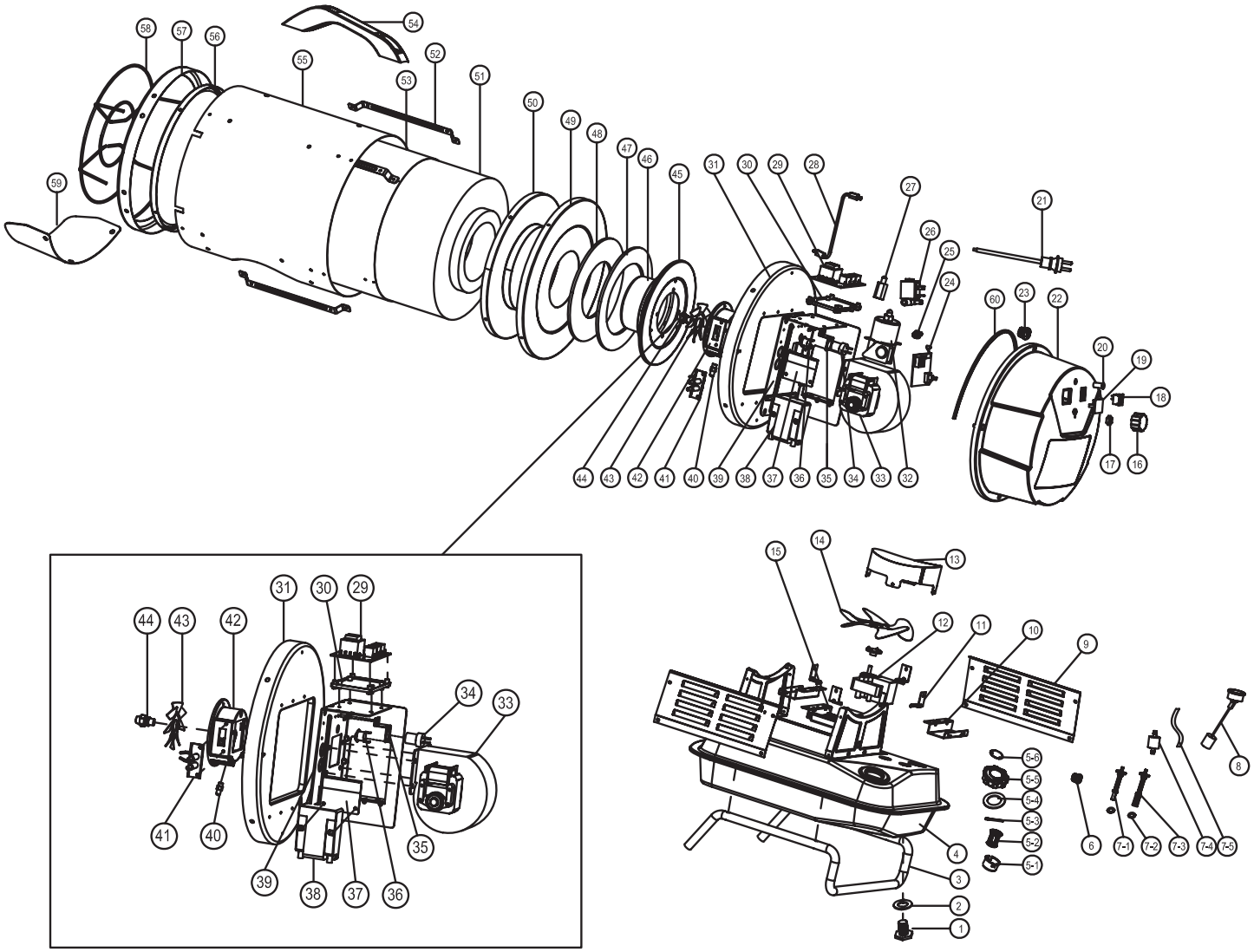

DELELISTE

Pos. nr.	Delenr. Mega	Beskrivelse	Ant.
1			
2			
3			
4			
5			
6			
7			
8			
9			
10			
11			
12			
13			
14			
15			
16			
17			
18			
19			
20			
21			
22			
23			
24			
25			
26			
27			
28			
29			
30			

Pos. nr.	Delenr. Mega	Beskrivelse	Ant.
31			
32			
33			
34			
35			
36			
37			
38			
39			
40			
41			
42			
43			
44			
45			
46			
47			
48			
49			
50			
51			
52			
53			
54			
55			
56			
57			
58			
59			
60			

Declaration of conformity
Samsvarserklæring
Försäkran om överensstämmelse

Mega Norge AS
Øvre Flatås vei 18
N-7079 Flatåsen

Declares that this product complies with the requirements of the following directives and standards
Bekrefter at dette produktet er i samsvar med følgende direktiver og standarder
Intygar att denna produkt överensstämmer med kraven i följande direktiv och standarder

Product.....Diesel Radiant Heaters / Byggtørker diesel
Model .....Power Heater D20R - vnr. 450251

Machinery Directive 2006/42/EC	**EN ISO 14982: 2009, EN ISO 12100:2010**
EMC Directive 2014/30/EU	**EN ISO 14982: 2009, EN ISO 12100:2010**

Anders Krigsvoll
CEO/Daglig leder/VD

Flatåsen, Norway 01.06.2026

FORBEHOLD, ENDRINGER
Vi tar forbehold om feil i tekst, bilder og data gjengitt i denne bruksanvisningen, som er oversatt fra leverandørens originale bruksanvisning på engelsk. Vi tar videre forbehold om endringer på de tekniske spesifikasjoner på produktet uten nærmere forvarsel.