Gebe®

Minidumper mod. PM500BH

Bruksanvisning

Vnr.530662

Les hele denne bruksanvisningen nøye før du skal ferdigmontere denne maskinen. Les, forstå og ikke minst, følg alle instruksjonene før bruk. Vær sikker på at du kjenner alle funksjoner og hvordan du skal bruke maskinen korrekt før du tar den i bruk. Ta vare på denne bruksanvisningen for senere bruk, samt hvis du har behov for feilsøking eller for å bestille slitedeler og reservedeler.

INNHOLDSFORTEGNELSE

Introduksjon 2
Tekniske spesifikasjoner 2
Miljø 2
Symboler 2
Generelle sikkerhetsregler 3
Spesifikke sikkerhetsregler 4
Utpakking og kontroll av innholdet 5
Montering 5
Funksjoner og kontroller 6
Retningslinjer for riktig bruk 8
Starte motor 9
Drift 9
Stoppe motor 9
Vedlikehold og justering 10
Smøring 11
Oppbevaring/lagring 12
Feilsøking 13
Sprengskisse 14
Deleliste 15

INTRODUKSJON

Din nye minidumper med graver vil mer enn tilfredsstille dine forventninger. Den er produsert under strenge kvalitetsstandarder for å oppfylle høye ytelseskriterier. Du vil finne den enkel og trygg å betjene, og med godt vedlikehold vil den gi deg glede i mange år.

Les nøye gjennom hele denne bruksanvisningen før du bruker denne maskinen. Vær spesielt oppmerksom på forholdsregler og advarsler.

Fire-trinns girkasse, tre forover og en revers, ligger i hjertet av enheten. Den er overdimensjonert for å håndtere de enorme dreiemomentene som genereres av motoren på en sikker måte. Takket være den effektive reduksjonsgiringen er den i stand til å bevege seg rundt i enhver situasjon og bære enhver belastning.
Motorprodusenten er ansvarlig for alle motorrelaterte problemer med hensyn til ytelse, effekt, spesifikasjoner, garanti og service. Se motorprodusentens bruker-/brukerhåndbok, pakket separat med enheten din, for mer informasjon.

TEKNISKE SPESIFIKASJONER

Motor	Loncin G200F, 1-sylindret, 4-takts, luftkjølt bensinmotor
Slagvolum	196 cc
Effekt, motor	6,5 HK
Lastekapasitet	500 kg
Sporbredde belte	180 mm
Lydnivå	98 dB(A)
Kjørehastighet fremover	0 - 3,2 km/t
Kjørehastighet bakover	0 - 1,23 km/t
Hånd-arm vibrasjon	Maks. 6,489 m/s2
Maks tverrhelling	10°
Maks lengdehelling	20°
Forpakning	Trekasse
Forpakningsstørrelse	1750x750x1200 mm
Vekt netto/brutto	420 / 450 kg

MILJØ

Resirkuler uønskede materialer i stedet for å kaste dem som avfall. Alt av emballasje og annet som blir til overs, bør gjenvinnes, bringes til det lokale avfallsmottaket og avhendes på en miljøvennlig sikker måte.

SYMBOLER

Etiketter på minidumperen din kan vise symboler. Disse representerer viktig informasjon om produktet eller henvise til bruksanvisningen.

ADVARSEL! Hvis du ignorerer sikkerhetsskiltene og advarslene på minidumperen, samt ignorerer sikkerhets- og driftsinstruksjonene i bruksanvisningen, kan det forårsake alvorlige skader og til og med føre til døden.

Les denne bruksanvisningen nøye.

Bruk vernebriller.
Bruk hørselsvern.

Bruk vernehansker.

Bruk vernesko.

Ikke fjern eller tukle med beskyttelses- og sikkerhetsinnretningene.

Sørg for at minidumperen ikke blir utsatt for åpne flammer eller gnister. Røyking er ikke tillatt under bruk.

Ikke berør deler som er varme etter bruk. Det kan føre til alvorlige brannskader.

Hold hendene unna alle bevegelige deler.

Ikke start eller kjør motoren i et lukket område.

Ikke kjør i skråninger med vinkel over 20° eller tøm dumperkassen i skrå posisjon.

Vær oppmerksom på at løse gjenstander som stein mv. kan kastes ut under bruk.

Hold føtter unna bevegelige deler. Bevegelige deler kan føre til at føtter blir knust eller kuttet.

Hold hender unna bevegelige deler. Bevegelige deler kan føre til at hender blir knust eller kuttet.

Fare! Hold hendene unna rommet mellom beholderen og chassiset mens skuffen faller ned.

Vær forsiktig med fallende gjenstander.

Veltefare!

Maksimal horisontal klatrevinkel bør ikke overstige 10 grader.

Maksimal langsgående klatrevinkel bør ikke overstige 20 grader.

Kjør oppoverbakke når du beveger deg i skråningen med full last.

Ikke la noen sitte eller stå i beholderen mens du kjører.

Eksos inneholder karbonmonoksid, som er en fargeløs og luktfri gass. Å puste inn karbonmonoksid kan medføre tap av bevissthet og i verste fall død.

Slå alltid av motoren før du utfører vedlikehold.

Hold barn og andre personer i sikker avstand fra minidumperen.

GENERELLE SIKKERHETSREGLER

DENNE MASKINEN KAN FØRE TIL ALVORLIG SKADE HVIS DEN BRUKES FEIL - LES DERFOR BRUKSANVISNNGEN NØYE OG FORSTÅ ALLE ADVARSELSSYMBOLER OG HVORDAN MASKINEN FUNGERER FØR BRUK !

- Les og forstå bruksanvisningen og etikettene som er festet til minidumperen. Lær bruken og begrensningene samt de spesifikke mulige farene som er særegne for den.
- Vær grundig kjent med kontrollene og hvordan de fungerer. Vit hvordan du stopper minidumperen og kobler fra kontrollene raskt.
- Sørg for å lese og forstå alle instruksjonene og sikkerhetsreglene som er skissert i motorprodusentens bruksanvisning pakket separat med enheten. Ikke prøv å betjene minidumperen før du forstår hvordan du skal betjene og vedlikeholde motoren på riktig måte og vet hvordan du unngår utilsiktede skader og/eller skade på eiendom.
- Hvis minidumperen skal brukes av andre enn den opprinnelige kjøperen, eller skal lånes, leies eller selges, må du alltid oppgi denne bruksanvisning og nødvendig sikkerhetsopplæring før bruk. Brukeren kan forhindre og er ansvarlig for ulykker eller skader som kan oppstå på seg selv, andre personer eller eiendom.
- Ikke tving minidumperen utover maskinens begrensninger og den skal skal kun brukes til arbeidet den er laget for.

PERSONLIG SIKKERHET

- Ikke la barn bruke denne maskinen på noe tidspunkt.
- Hold barn, kjæledyr og andre personer som ikke bruker enheten borte fra arbeidsområdet. Vær på vakt og slå av enheten hvis noen kommer inn på arbeidsområdet. Hold barn under oppsyn av en ansvarlig voksen.
- Ikke bruk minidumperen mens du er påvirket av narkotika, alkohol eller andre medisiner som kan påvirke din evne til å bruke den riktig.
- Kle deg riktig: Bruk lange bukser, arbeidsstøvler og arbeidshansker. Ikke bruk løse klær, korte bukser eller smykker av noe slag. Fest langt hår slik at det er over skuldernivå. Hold håret, klærne og hanskene unna bevegelige deler. Løse klær, smykker eller langt hår kan sette seg fast i bevegelige deler.
- Beskytt øyne, ansikt og hode mot gjenstander som kan kastes ut fra minidumperen. Bruk alltid vernebriller under drift.
- Bruk passende hørselsvern.
- Hold alltid hender og føtter unna alle bevegelige deler under drift. Bevegelige deler kan kutte, klemme eller knuse kroppsdeler.
- Hold alltid hender og føtter unna alle potensiell klemmepunkter.
- Ikke berør deler som kan være varme ved bruk. La delene avkjøles før du prøver å vedlikeholde, justere eller utføre service.
- Vær på vakt, se hva du gjør, og bruk sunn fornuft når du bruker minidumperen.
- Ikke overdriv. Ikke bruk minidumperen barbeint eller når du bruker sandaler eller lignende lettvektsfottøy. Bruk beskyttende fottøy som vil beskytte føttene og forbedre fotfestet på glatte overflater. Hold riktig fotfeste og balanse til enhver tid. Dette gir bedre kontroll over minidumperen i uventede situasjoner.

INSPISER MASKINEN DIN

- Sjekk minidumperen før du starter den. Hold dekslene på plass og i god stand. Sørg for at alle muttere, bolter osv. er godt strammet.
- Bruk aldri minidumperen når den trenger reparasjon eller er i dårlig mekanisk tilstand. Skift ut skadede, manglende eller defekte deler før du bruker den. Se etter drivstofflekkasjer. Hold minidumperen i sikker arbeidstilstand.
- Ikke bruk minidumperen hvis motorens bryter ikke slår av motoren når den går. Enhver bensindrevet maskin som ikke kan kontrolleres med motorbryteren er farlig og må skiftes ut.
- Kontroller regelmessig at nøkler og justeringsnøkler er fjernet fra maskinområdet før du starter den. En skiftenøkkel eller en nøkkel som blir stående festet til en roterende del av maskinen kan føre til personskade.
- Unngå utilsiktet start. Sørg for at motorens bryter er av før du transporterer maskinen eller utfører vedlikehold eller service på

enheten. Transport eller utførelse av vedlikehold eller service på en minidumper som er påslått, øker faren for ulykker.
- Hvis minidumperen begynner å vibrere unormalt, stopp motoren og sjekk umiddelbart for årsaken. Vibrasjon er generelt et varseltegn på problemer.

MOTORSIKKERHET
- Denne maskinen er utstyrt med en forbrenningsmotor. Ikke bruk den på eller i nærheten av omgivelser som kan ta fyr, med mindre eksossystemet er utstyrt med en gnistfanger som oppfyller gjeldende lokale lover.
- En gnistfanger, hvis den brukes, må holdes i god stand av operatøren.
- Aldri start eller kjør motoren i et lukket område. Eksos er farlig og inneholder karbonmonoksid, en luktfri og potenielt dødelig gass. Bruk denne enheten kun på et godt ventilert utendørsområde.
- Ikke gjør endringer på motoren i et forsøk på å få den til å gå med høyere hastigheter. Maksimalt motorturtall er forhåndsinnstilt av produsenten og er innenfor sikkerhetsgrensene. Se motorhåndboken.
- Hold et brannslukningsapparat tilgjengelig når du bruker denne minidumperen i tørre områder, som en forholdsregel.

DRIVSTOFFSIKKERHET
- Drivstoff er svært brannfarlig, og dampene kan eksplodere hvis det antennes. Ta forholdsregler ved bruk for å redusere sjansen for alvorlig personskade.
- Når du fyller eller tømmer drivstofftanken, bruk en godkjent drivstoffbeholder mens du befinner deg i et rent, godt ventilert utendørsområde. Ikke røyk mens du fyller på drivstoff eller bruker enheten, og hold deg unna gnister, åpen ild eller andre antennelseskilder i nærheten av driftsområdet. Fyll aldri drivstofftanken innendørs.
- For å unngå gnister eller statisk elektristet, hold ledende gjenstander – som verktøy – bort fra eksponerte, elektriske deler og koblinger. Disse hendelsene kan antenne røyk eller damper.
- Stopp alltid motoren og la den avkjøles før du fyller drivstofftanken. Fjern aldri lokket på drivstofftanken eller fyll på drivstoff mens motoren går eller når motoren er varm. Ikke bruk maskinen om det er lekkasjer i drivstoffsystemet.
- Løsne drivstofftanklokket sakte for å avlaste trykket i tanken.
- Overfyll aldri drivstofftanken. Fordi motorvarme kan føre til at drivstoffet utvider seg, fyll aldri tanken til mer enn 1,5 cm under bunnen av påfyllingshalsen. Dette vil gi rom for drivstoffutvidelse.
- Sett alle bensintank- og beholderlokkene godt på plass og tørk opp drivstoffsøl. Bruk aldri enheten uten at tanklokket er sikkert på plass.
- Hvis det søles bensin, må du ikke prøve å starte motoren. Dette kan føre til at bensinsølet antennes. Flytt i stedet maskinen vekk fra området med bensinsøl og unngå å skape noen antennelseskilde, før drivstoffdampene har forsvunnet.
- Om du søler bensin på deg selv eller klærne dine, vask huden og skift klær umiddelbart.
- Oppbevar drivstoff i beholdere som er spesielt designet og godkjent for drivstofflagring.
- Oppbevar drivstoff på et kjølig, godt ventilert område, trygt unna gnister, åpen ild eller andre antennelseskilder.
- Oppbevar aldri drivstoff, eller en maskin med drivstoff i tanken, inne i en bygning der det kan oppstå gnist, åpen ild eller det oppbevares andre antennelseskilder. La motoren avkjøles før den oppbevares i lukket rom.

SPESIFIKKE SIKKERHETSREGLER
- Inspiser grundig arbeidsområdet som skal benyttes, hold arbeidsområdet rent og fritt for gjenstander for å forhindre velt og at brukeren snubler. Kjør på et flatt underlag.
- Sørg for at du ikke oppholder deg under minidumperen og utsetter deg for fare ved f.eks. montering, installasjon og drift, vedlikehold, reparasjon eller flytting.
- Sørg for at personer, barn og kjæledyr er på behørig avstand under bruk. Stopp enheten umiddelbart om personer nærmer seg.
- Ikke klatre opp i dumperkassen og transporter aldri passasjerer.
- Parker aldri maskinen på et sted med ustabilt underlag som kan gi etter, spesielt når den er full av last.
- Koble ut clutchspaken før du starter motoren.
- Start motoren forsiktig i henhold til instruksjonene og hold føttene på god avstand fra de bevegelige delene.
- Forlat aldri minidumperen når motoren går.
- Hold alltid enheten med begge hender under bruk. Hold et fast grep om håndtakene. Vær oppmerksom på at maskinen uventet kan sprette eller hoppe fremover hvis maskinen skulle treffe hindringer som store steiner, trestammer, tømmer o.l.
- GÅ – aldri løp med maskinen.
- Sørg for at du ikke overskrider maskinens kapasitet. Tilpass hastigheten til forholdene, både når det gjelder underlag, helning på terrenget og vekten på lasten du har på minidumperen.
- Vær ekstremt forsiktig når du rygger eller trekker maskinen mot deg.
- Utvis ekstrem forsiktighet når du kjører på eller krysser grusveier, stier eller veier. Vær på vakt for skjulte farer eller trafikk.
- På mykt underlag, kjør med det første giret forover og bakover. Ikke akselerer raskt, ikke sving kraftig eller stopp brått.
- Vær svært oppmerksom når du arbeider på frosset underlag, da minidumperen kan skli.
- Unngå om mulig å kjøre på rullesteiner, knust stein, stål, betong, stubbete felt, tømmerstokker, etc. Kjøring på slikt underlag kan forårsake skade og kan forkorte levetiden til belter og hjul..
- Ikke bruk maskinen på trange steder hvor det kan være fare for å klemme operatøren mellom maskinen og en annen gjenstand.
- Bruk aldri maskinen i skråninger der vinkelen er over 20°.
- Når du beveger deg over en skråning, enten du beveger deg fremover eller bakover, sørg alltid for at vekten er jevnt balansert. Prøv å kjøre i retninger som går parallelt med skråningen (opp eller ned). For å unngå fare, ikke skift gir i skråninger.
- Når du tipper lasten fra minidumperen, vil tyngdepunktet endres kontinuerlig og grunnforholdene vil være avgjørende for stabiliteten til maskinen. Vær spesielt årvåken om du arbeider på mykt underlag og du har last som “fester” seg til dumperkassen f.eks. våt leire.

UTPAKKING OG KONTROLL AV INNHOLDET

Bruk en skrutrekker og en hammer til å åpne alle sidelåsene.

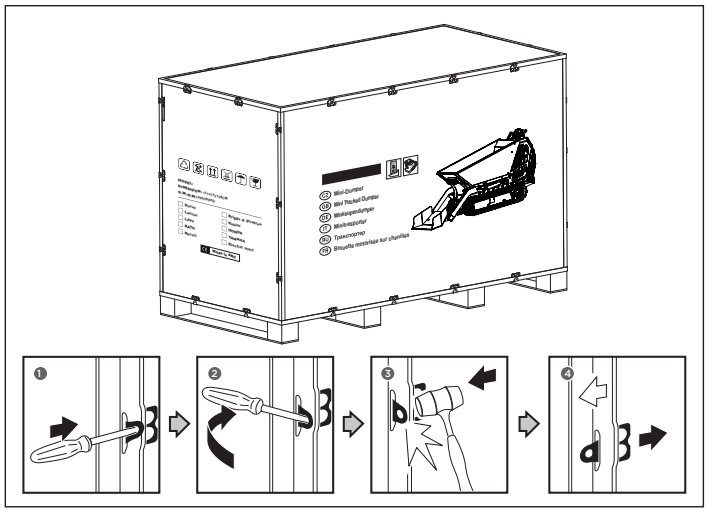

Fjern alle kryssfinerplatene, og fjern alle de løse delene på bunnpallene.

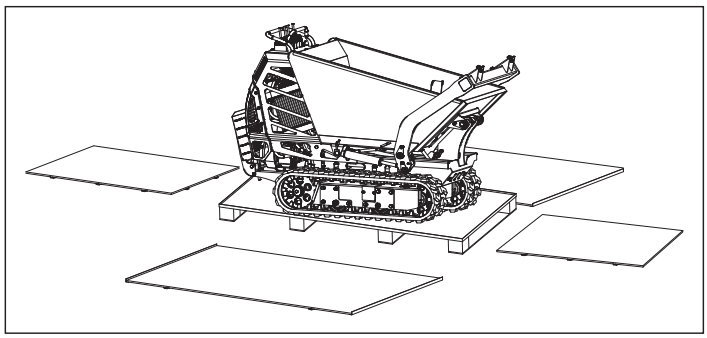

Minidumperen kommer delvis montert. Etter å ha pakket ut innholdet i kassen, sammenlign innholdet med skissen og listen under:

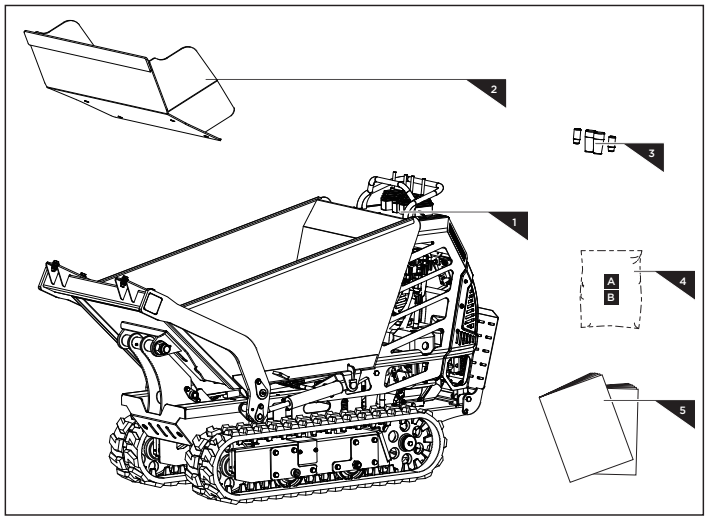

1. Minidumperen
2. Selvlastende skuffe
3. Håndtak
4. Pose med festemateriell
5. Bruksanvisning

MONTERING

Ved å følge monteringsanvisningene nedenfor, vil du montere maskinen på noen få minutter. Maskinen er delvis montert fra fabrikk. Utfør montering på plant underlag med motoren stoppet.

MONTERING AV STYRE/HÅNDTAK

Monter styrespakene i koblingshylsene og stram til.

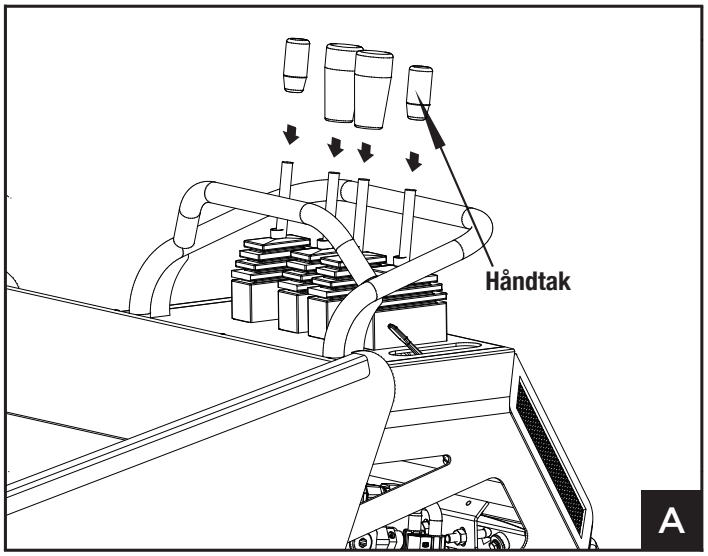

Monter den selvlastende skuffen mot festebrakettene på chassiset og juster hullbildet. Sikre forbindelsen med fire M12x35 bolter samt skiver og muttere på begge sider.

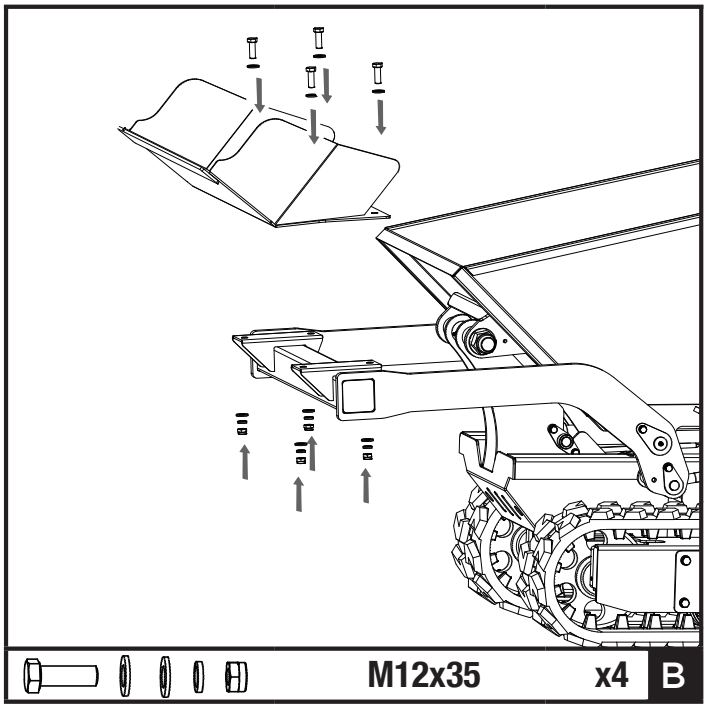

MOTOROLJE

MINIDUMPEREN LEVERES UTEN OLJE!
Hvis du ikke fyller olje på motoren før oppstart, vil det resultere i permanent skade og ugyldig motorgaranti.
Fyll på olje i henhold til bruksanvisningen som følger med.

FUNKSJONER OG KONTROLLER

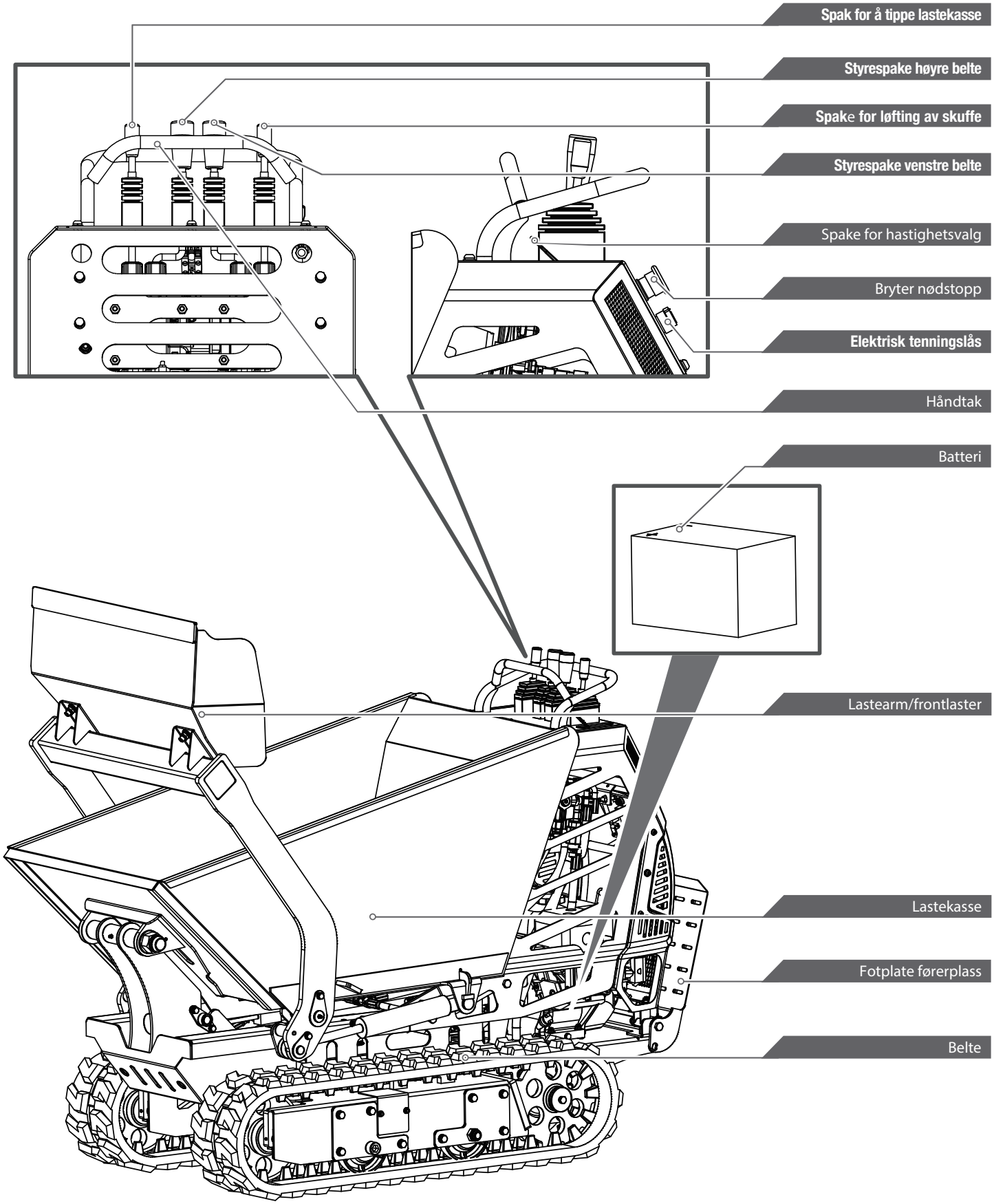

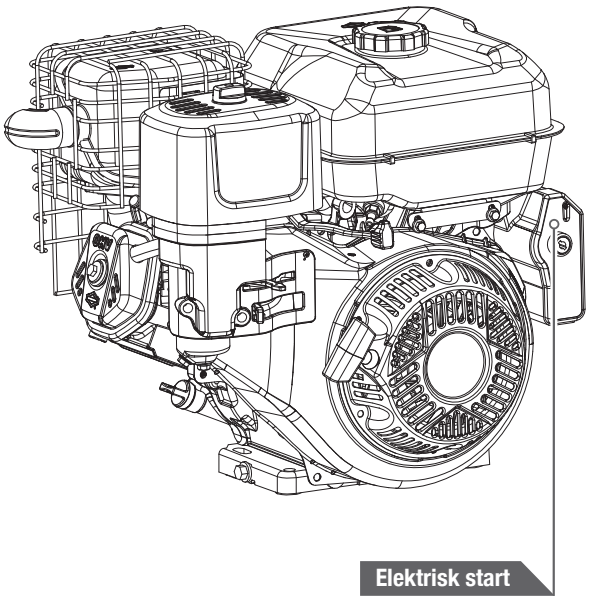

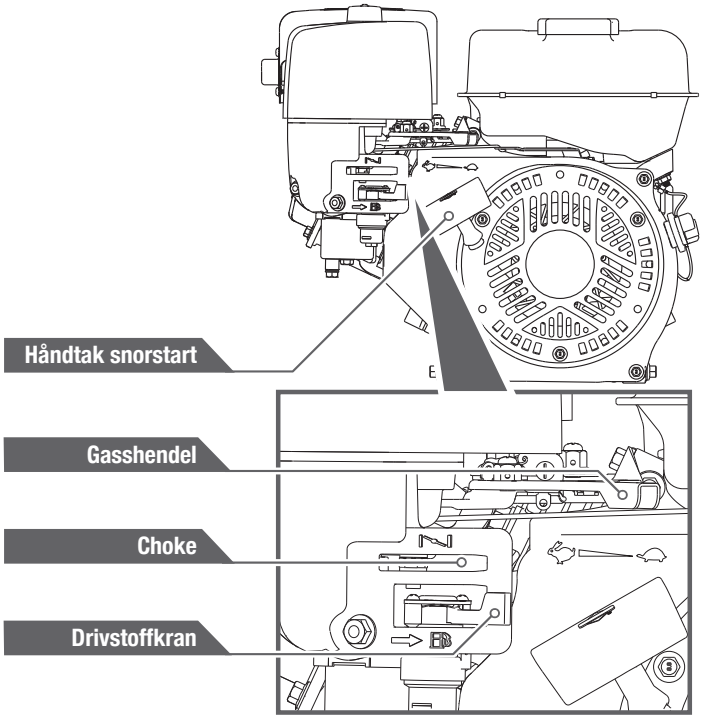

HASTIGHETSVELGER

Har to posisjoner: lav og høy hastighet. Bruk lav hastighet ved tung last, mykt underlag eller når du lærer maskinen å kjenne.

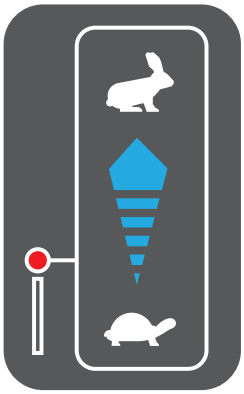

Slipp alltid clutchkontrollspaken før du endrer hastighet. Unnlatelse av å gjøre dette vil føre til skade på minidumperen.

Lavere hastigheter er for tyngre last, mens høyere hastigheter er for transport av lett last eller en tom beholder. Det anbefales at du bruker en lavere hastighet til du er kjent med betjeningen av minidumperen. Hvis motoren bremser under en belastning eller beltene sklir, skift maskinen til et lavere gir.
Hvis fronten av maskinen løfter seg, setter du maskinen i et lavere gir. Hvis fronten fortsetter å løfte seg, løft den opp med håndtakene.

SPAK FOR TIPPKASSE

Skyves frem for tipping og trekkes tilbake for å føre kassen tilbake til transportstilling.

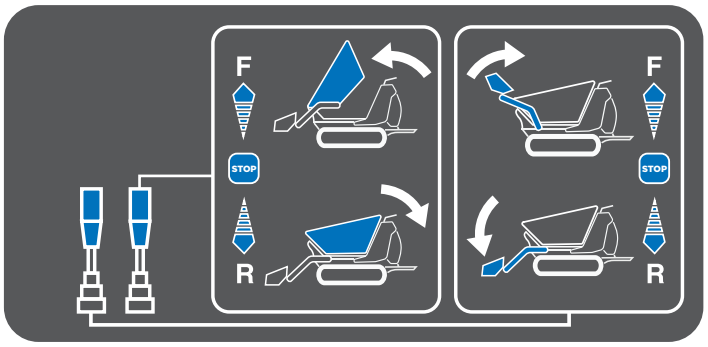

VENSTRE/HØYRE STYRESPAKER

Bruk spakene for å svinge til venstre/høyre.

Betjen styrespakene kun med redusert hastighet.

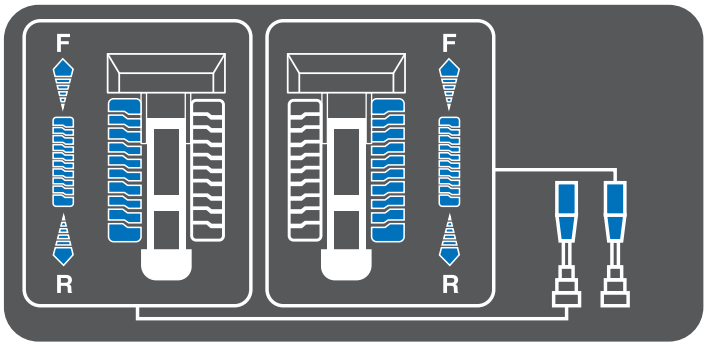

VENTIL FOR JUSTERING AV HASTIGHET FOR LASTEARM OG LASTEKASSE

Ventilene er fabrikkinnstilt, så det er normalt ikke nødvendig å justere dem. Om justering blir nødvendig, roter ventilen til venstre mot klokken for å øke løftehastigheten til lastearmen og med klokken for å redusere hastigheten. Roter ventilen til høyre mot klokken for å øke fallhastigheten til lastekassen og med klokken for å redusere hastigheten.

MOTORBRYTER ON/OFF

ON = motor kan starte og gå. OFF = motor stoppet / starter ikke.

SNORSTART

Brukes til manuell start av motoren.

FOTPLATE
Dra i ringen for å trekke ut pinnen som vist i trinn 1, og roter deretter fotplaten for å justere den.

Løft opp platen til rotasjonspinnen går tilbake. Dermed kan platen festes i oppreist stilling.

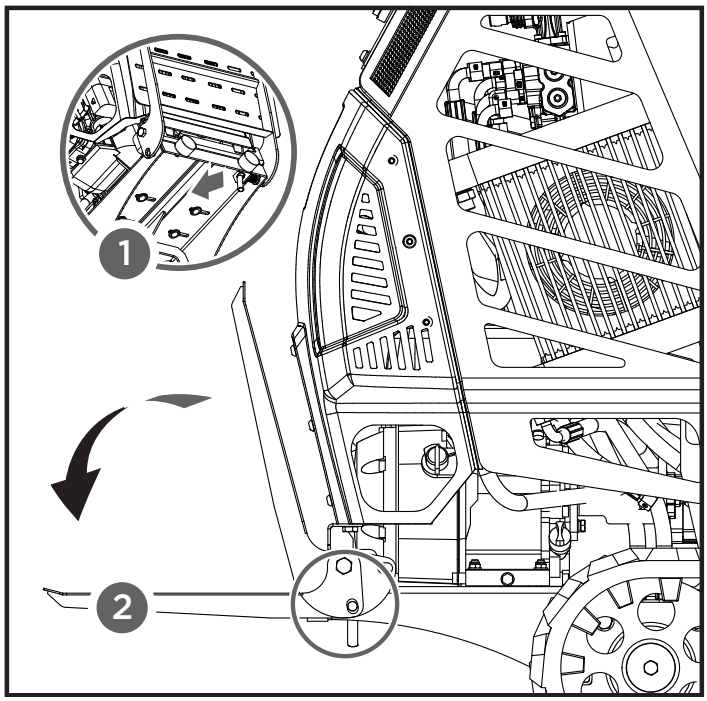

TENNINGSBRYTER (12V DC ELEKTRISK START) (VALGFRITT)
Tenningsbryteren betjenes av en avtakbar nøkkel som har 3 posisjoner: STOPP, RUN og START.

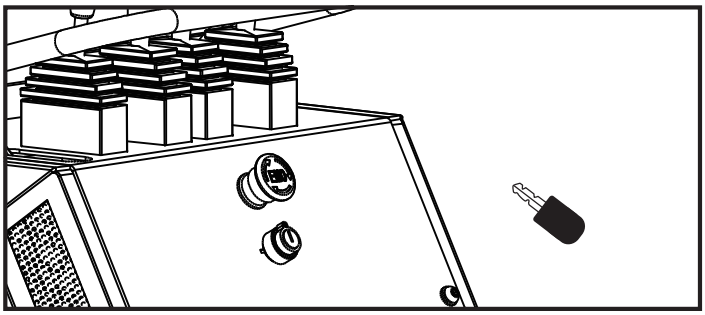

ELEKTRISK START OG STARTKNAPP (VALGFRITT)
Den elektriske starteren vil starte en riktig choked og startet motor når nøkkelen vris (12V DC) trykkes inn. For å starte maskinen, koble den elektriske starteren til en strømkilde med en godkjent skjøteledning og trykk på startknappen.

GASSFJÆR (VALGFRITT)
Gassfjær gir støtte når du løfter og senker dumperkassen.

MOTOR PÅ/AV-BRYTER
Motorbryteren har to stillinger. AV - motoren vil ikke starte eller gå. PÅ - motoren vil starte og gå.

SNORSTART
Snorstarterhåndtaket brukes til å starte motoren.

BENSINKRAN
Bensinkranen har to posisjoner:
STENGT ( ) - Bruk denne posisjonen til å utføre service, transport eller oppbevaring av enheten.
ÅPEN ( ) - Bruk denne posisjonen til å kjøre enheten.

GASSHENDEL
Gasshendelen regulerer hastigheten på motoren, og beveger seg mellom RASK- ( ), SAKTE- ( ) og STOPP-posisjoner.
Gasskontrollen vil slå av motoren når den flyttes til STOPP-posisjon.

CHOKEHENDEL
Chokehendelen brukes til å choke forgasseren og hjelpe til med å starte motoren. Chokehendelen glir mellom stillingene CHOKE LUKKET ( ) og CHOKE ÅPEN ( ).

Bruk aldri choke for å stoppe motoren.

CLUTCH KONTROLLSPAK
Klem på kontrollspaken for å koble inn clutchen. Slipp spaken, og clutchen kobler ut.

RETNINGSLINJER FOR RIKTIG BRUK

FYLL OLJE PÅ MOTOREN!!

Minidumperen leveres uten olje på motoren. Ikke start motoren før du fyller på olje. Se bruksanvisningen for bruk av riktig oljekvalitet.

1. Sørg for at den minidumperen står på en flat, jevn overflate.
2. Fjern oljepåfyllingslokket/peilepinnen for å fylle på olje.

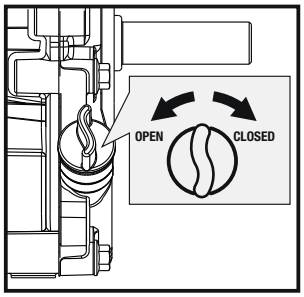

3. Bruk en trakt og fyll på olje opp til FULL-merket på peilepinnen. (Se motorhåndboken for oljekapasitet, anbefalt oljekvalitet og plassering av påfyllingslokket.)

IKKE OVERFYLL. Kontroller motoroljenivået daglig og fyll på etter behov.

FYLL BENSIN PÅ MOTOREN

Bensin er svært brannfarlig og eksplosiv. Du kan bli brent eller alvorlig

skadet når du håndterer drivstoff. Vær ekstrem forsiktig når du håndterer bensin.

Fyll drivstofftanken utendørs, aldri innendørs. Bensindamp kan samle seg og antennes om du fyller drivstoff i et lukket rom og det kan føre til eksplosjon.

1. Motoren må være avslått og avkjøles i minst to minutter før du fyller på drivstoff.
2. Fjern tanklokket og fyll tanken. (Se motorhåndboken for drivstoffkapasitet, drivstoffanbefaling og plassering av tanklokket.)

VIKTIG: IKKE OVERFYLL!
Dette utstyret og/eller dets motor kan inneholde komponenter for kontrollsystem for fordampningsutslipp, som kreves for å overholde EPA- og/eller CARB-forskrifter, som bare vil fungere ordentlig når drivstofftanken er fylt til anbefalt nivå. Overfylling kan forårsake permanent skade på komponenter i systemet for utslippskontroll. Fylling til anbefalt nivå sikrer rom for drivstoffet til å utvide seg. Vær nøye med å fylle drivstofftanken for å sikre at det anbefalte drivstoffnivået inne i tanken ikke overskrides. Bruk en bærbar bensinbeholder med en tut av passende størrelse når du fyller tanken. Ikke bruk en trakt eller annen enhet som hindrer sikten til tankfyllingsprosessen.

3. Sett på tanklokket og trekk til. Tørk alltid opp drivstoffsøl.

STARTE MOTOR

1. Flytt motorbryteren til ON-stilling.

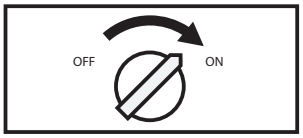

2. Åpne stengeventilen for drivstoff.

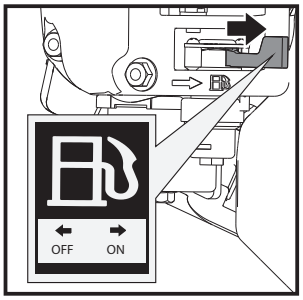

3. Flytt chokehendelen til lukket posisjon (CLOSED). Hvis motoren er varm, er det ikke nødvendig å lukke choken.

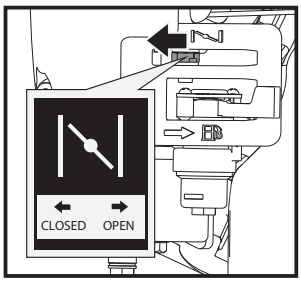

4. Flytt gasspaken delvis mot hastighet FAST.

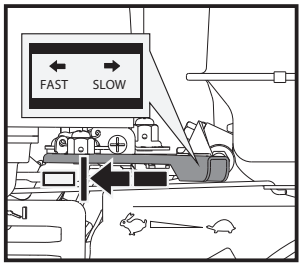

5. Trekk i startsnoren til motoren starter. Før startsnoren tilbake til utgangsposisjon etter hvert trekk. Gjenta trinnene etter behov. Når motoren har startet, sett gassen til FAST posisjon før du bruker enheten.

Rask tilbakeføring av startsnoren (tilbakeslag) vil trekke hånden og armen mot motoren raskere enn du kan slippe. Det kan føre til brukne bein, brudd, blåmerker eller forstuinger.

DRIFT

- Etter at motoren er varm, flytt gasspaken for å øke hastigheten.
- Sett inn ønsket gir og klem sakte sammen clutchspaken. Hvis giret ikke kobles inn umiddelbart, slipp clutchspaken sakte og prøv igjen. På denne måten vil minidumperen begynne å bevege seg.
- Minidumperen har håndtakene på styret, noe som gjør styringen veldig enkel. For å svinge til høyre eller venstre, dra ganske enkelt i det tilsvarende høyre eller venstre håndtaket.
- Følsomheten til styringen øker proporsjonalt med hastigheten til minidumperen. Når minidumperen er fullastet, trengs det mere kraft for å styre.
- Minidumperen har en maksimal lastekapasitet på 300 kg. Det er imidlertid tilrådelig å vurdere belastningen og justere den i henhold til underlaget som maskinen skal brukes på.
- I skråninger og ujevnt terreng anbefaler vi å kjøre med et lavt gir, og å ta ekstra forholdsregler. I slike situasjoner skal minidumperen holdes på lavt gir hele strekningen.
- Unngå skarpe svinger og hyppige retningsendringer når du kjører i ulendt, skrått og utfordrende terreng.
- Selv om enheten har gummibelter, husk å være forsiktig når du arbeider under ugunstige værforhold (is, kraftig regn og snø) eller på typer underlag som kan gjøre minidumperen ustabil. Med en tom maskin er et lett trykk på spaken alt som skal til for å gjøre minidumperen ustabil.
- Vær oppmerksom på at siden dette er et beltekjøretøy, utsettes det for en betydelig vippebevegelse når den passerer over humper, hull og trinn.
- Når clutchspaken slippes, vil maskinen stoppe og bremse automatisk.
- Hvis maskinen stoppes i en bratt skråning, bør det settes en kile mot et av beltene.

TOMGANG

Sett gasskontrollspaken i SLOW-stilling for å redusere belastningen på motoren når arbeid ikke utføres. Å senke motorhastigheten vil bidra til å forlenge levetiden til motoren, samt spare drivstoff og redusere støynivået.

STOPPE MOTOREN

For å stoppe motoren i en nødsituasjon, vri bare motorbryteren til AV-posisjon. Under normale forhold, bruk følgende prosedyre:

1. Flytt gasspaken til SLOW ( ) posisjon.
2. La motoren gå på tomgang i ett eller to minutter.
3. Vri motorbryteren til AV-posisjon.
4. Vri drivstoffventilspaken til AV ( )-posisjon.

Plutselig stopp ved høy hastighet under tung belastning anbefales ikke. Motorskade kan oppstå.

Ikke flytt chokehendelen til CLOSE for å stoppe motoren. Tilbakeslag eller motorskade kan oppstå.

STARTE OG STOPPE MOTOREN

Før motoren startes, kontroller motoroljenivået og sørg for at motoren er vedlikeholdt i henhold til instruksjonene i motorhåndboken som følger med snøfreseren.

KALDSTART – ELEKTRISK STARTER (EKSTRAUTSTYR)

Motoren er utstyrt med både elektrisk starter (A.C.) og manuell snorstart. Den elektriske starteren leveres med en treleder strømledning og et støpsel, og er beregnet for drift ved den spenningen som er angitt på merkeskiltet.

Ikke bruk den elektriske starteren dersom nettspenningen i strømnettet ikke samsvarer med spenningen som er angitt på den elektriske starteren.

1. Sett sikkerhetsnøkkelen helt inn i tenningslåsen til den klikker på plass. Ikke vri nøkkelen.
2. Kontroller at drivstoffkranen står i stillingen “OPEN (ÅPEN)”.
3. Sett choken i stillingen “OFF”.
4. Trykk inn primeren 2–3 ganger. Ved temperaturer under –25°C kan det være nødvendig å trykke flere ganger.

MERK:
For mye bruk av primeren kan føre til at motoren får for mye drivstoff og ikke starter. Hvis motoren er blitt oversvømt med drivstoff, vent noen minutter før du prøver å starte den igjen. Ikke bruk primeren på nytt.
Enkelte motorer til minidumpere er ikke utstyrt med primer, da primer ikke er nødvendig på disse motorene.

5. Koble skjøteledningen til motoren.
6. Koble den andre enden av skjøteledningen til et jordet strømuttak med tre ledere.
7. Trykk på startknappen og hold den inne til motoren starter.

VIKTIG:
For å unngå skade på den elektriske starteren må den ikke brukes i mer enn 5 sekunder sammenhengende ved hvert startforsøk. Vent 10 sekunder mellom hvert startforsøk.

8. Når motoren starter, slipper du startknappen og flytter choken sakte til stillingen “FULL”.
9. Koble først skjøteledningen fra strømuttaket og deretter fra motoren.

KALDSTART – ELEKTRISK STARTER (12 V DC) (EKSTRAUTSTYR)

1. Kontroller at drivstoffkranen står i stillingen “OPEN (ÅPEN)”.
2. Sett choken i stillingen “OFF”.
3. Trykk inn primeren 2–3 ganger. Ved temperaturer under –25°C kan det være nødvendig å trykke flere ganger. Ved temperaturer over 10°C er det ikke nødvendig å bruke primeren.

MERK:
For mye bruk av primeren kan føre til at motoren får for mye drivstoff og ikke starter. Hvis motoren er blitt oversvømt med drivstoff, vent noen minutter før du prøver å starte den igjen. Ikke bruk primeren på nytt.
Enkelte motorer til minidumpere er ikke utstyrt med primer, da primer ikke er nødvendig på disse motorene.

4. Vri tenningsnøkkelen til stillingen “START”, og hold den der til motoren starter.

VIKTIG:
For å unngå skade på den elektriske starteren må den ikke brukes i mer enn 5 sekunder sammenhengende ved hvert startforsøk. Vent 10 sekunder mellom hvert startforsøk.

5. Når motoren starter, slipper du tenningsnøkkelen slik at den går tilbake til stillingen “RUN”. Flytt deretter choken sakte til stillingen “FULL”.

VEDLIKEHOLD OG JUSTERING

Vedlikehold av din minidumper vil sikre lang levetid for maskinen og dens komponenter.

FOREBYGGENDE VEDLIKEHOLD

1. Slå av motoren og koble fra alle kommandospaker. Motoren må være kjølig.
2. Hold motorens gasspak i SLOW-stilling og fjern tennpluggledningen fra tennpluggen.
3. Kontroller den generelle tilstanden til minidumperen. Sjekk for løse bolter, tilstanden på bevegelige deler, sprukne eller ødelagte deler og andre forhold som kan påvirke sikker drift.
4. Bruk en myk børste, støvsuger eller trykkluft for å fjerne all skitt fra maskinen. Bruk deretter lett olje av høy kvalitet for å smøre alle bevegelige deler.
5. Sett på plass tennpluggledningen.

Bruk aldri en høytrykksvasker for å rengjøre enheten. Vann kan trenge inn i trange områder av maskinen og dens girkasse og forårsake skade på spindler, gir, lagre eller motoren. Bruk av høytrykksvasker vil kunne føre til skader og til forkortet levetid på minidumperen.

HYDRAULIKKOLJE

Bruk ventilspakene for å løfte den selvlastende skuffen til høyeste posisjon og tippe beholderen til det ytterste. Skru ut oljepluggen og tøm oljen i en beholder.

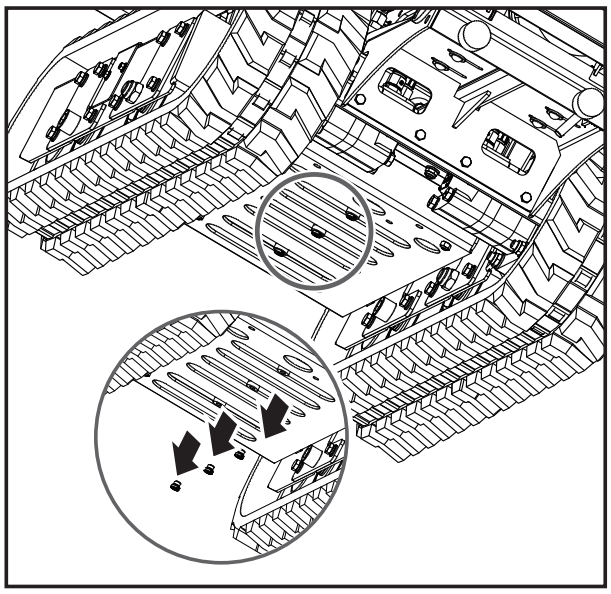

Fjern oljepeilepinnen med pakning og fyll på hydraulikkolje. Anbefalt hydraulikkolje er 10W AW32, ASLE H-150 eller ISO 32. Tankkapasiteten er 22,5 l.

MERK:
Ikke bruk ventilspakene under tapping eller påfylling av olje, for å forhindre at spaden og beholderen faller ned.

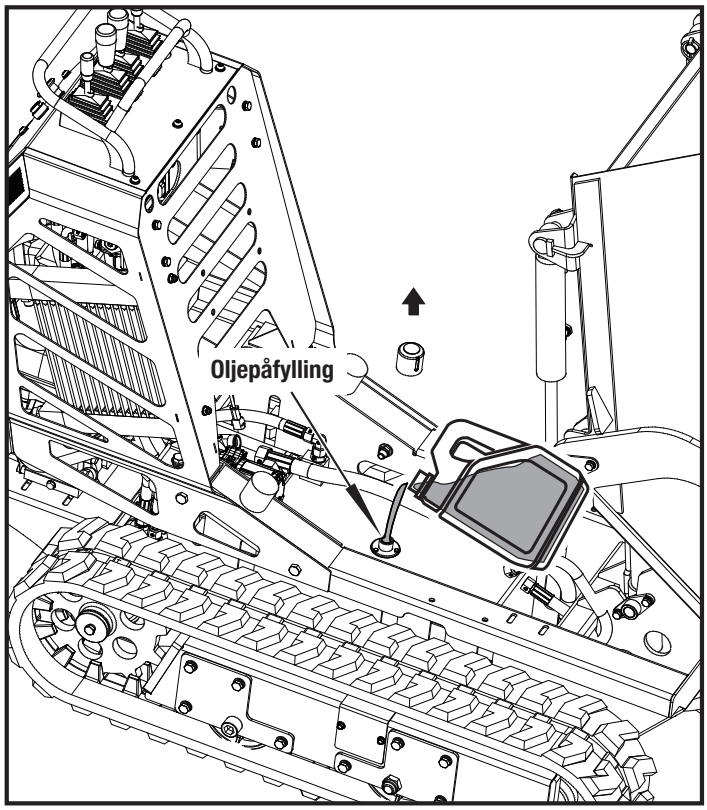

STRAMME BELTER

Belter har en tendens til å løsne ved bruk. Når du bruker løse belter, har de en tendens til å skli over drivhjulet, noe som fører til at det hopper over huset, noe som skader slitasje på huset.

For å kontrollere beltestrammingen, gjør følgende:
1. Plasser maskinen på en flat overflate med kompakt underlag, eller på asfalt eller veidekke.
2. Løft maskinen og plasser den på klosser eller støtter som er beregnet for maskinens vekt, slik at beltene er omtrent 10 cm over bakken.
3. Mål midtlinjen på beltet mot den horisontale linjen. Avlesningen må ikke være mer enn 10 cm – 15 cm.

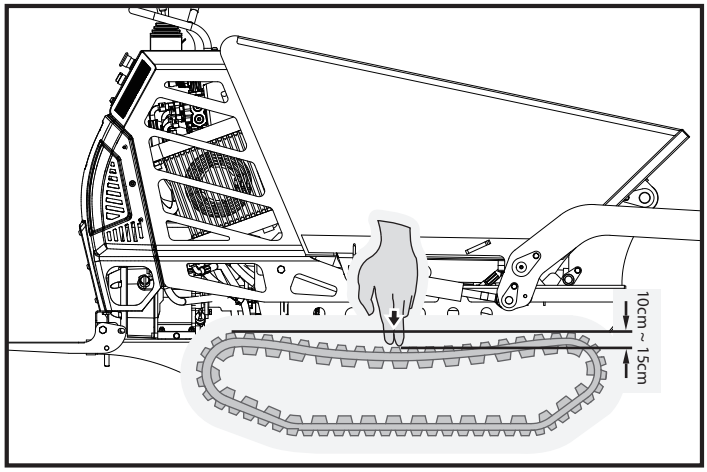

BYTTE BELTER

Sjekk beltenes tilstand med jevne mellomrom. Hvis noen belter er sprukket eller frynsete, bør de byttes ut så snart som mulig.
1. Løft opp beholderen og sett inn en støttestang av sikkerhetshensyn.
2. Løft maskinen og plasser den på klosser eller støtter som er beregnet for maskinens vekt, slik at beltene er omtrent 10 cm over bakken.
3. Fjern de to mutterne M10 med skiver og ta av den fremre beskyttelsesplaten.
4. Løsne justeringsboltene og trekk rattakselen mot motoren, da vil beltene løsne.
5. Trekk ut hele beltene.

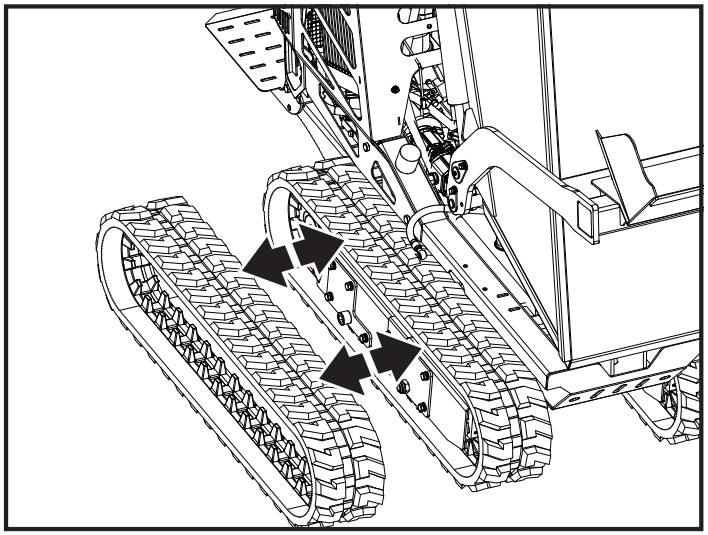

VIKTIG!
Når du fjerner eller monterer beltene, vær forsiktig så du ikke setter fingrene i klem mellom beltet og trinsen.

SMØRING

Det er to oljekopper på både gravemaskinens sylinder og beholderens sylinder, som krever regelmessig smøreoljeinnsprøytning.

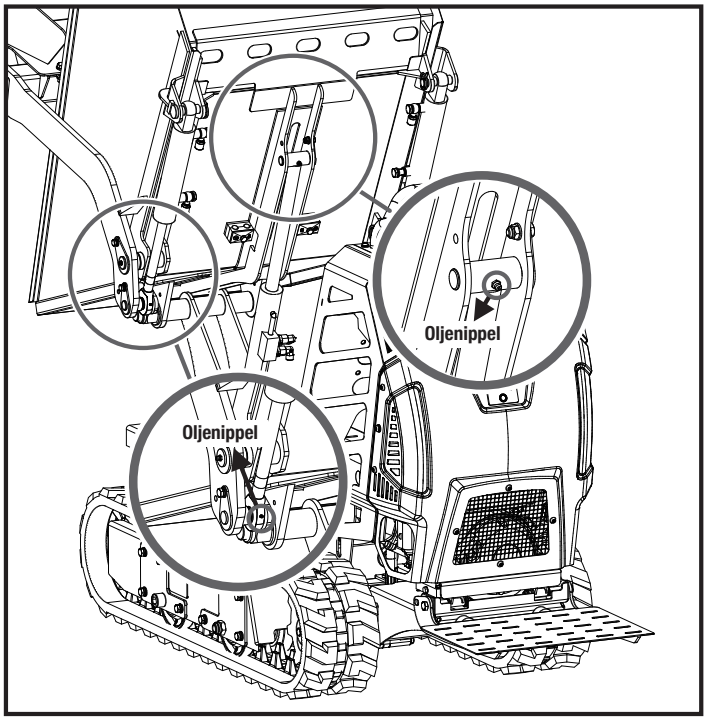

VIKTIG!
Dekk- og felgdeler kan løsne hvis de vedlikeholdes feil.
Ikke forsøk å montere et dekk uten riktig utstyr og erfaring til å utføre jobben.
Ikke pump opp hjulene over anbefalt trykk.
Ikke sveis eller varm opp et hjul- og dekkaggregat. Sveising kan svekke eller deformere hjulet strukturelt. Oppvarming kan føre til en økning i lufttrykket, noe som resulterer i at det sprekker.
Ikke stå foran eller over dekkaggregatet mens du pumper opp.

MOTORVEDLIKEHOLD
Se motorhåndboken som følger med enheten for informasjon om motorvedlikehold. Motorhåndboken gir detaljert informasjon og en vedlikeholdsplan for å utføre oppgavene.

OPPBEVARING
Hvis minibeltedumperen ikke skal brukes i mer enn 30 dager, følg trinnene nedenfor for å klargjøre enheten for lagring.

1. Tøm drivstofftanken helt. Lagret drivstoff som inneholder etanol eller MTBE kan begynne å bli gammelt i løpet av 30 dager. Gammelt drivstoff har et høyt innhold av gummi og kan tette forgasseren og begrense drivstoffstrømmen.
2. Start motoren og la den gå til den stopper. Dette sikrer at det ikke er noe drivstoff igjen i forgasseren. Kjør motoren til den stopper. Dette bidrar til å forhindre at det dannes gummiavleiringer inni forgasseren og mulig motorskade.
3. Tøm ut oljen fra motoren mens motoren fortsatt er varm. Fyll på med ny olje av den kvaliteten som anbefales i motorhåndboken.
4. Bruk rene kluter til å rengjøre utsiden av maskinen og for å holde luftventilene fri for blokkeringer.

VIKTIG!
Ikke bruk sterke vaskemidler eller petroleumsbaserte rengjøringsmidler når du rengjør plastdeler. Kjemikalier kan skade plast.

5. Inspiser for løse eller skadede deler. Reparer eller skift ut skadede deler og stram løse skruer, muttere eller bolter.
6. Oppbevar enheten på flatt underlag i en ren, tørr bygning med god ventilasjon.

VIKTIG!
Ikke oppbevar maskinen med drivstoff i et ikke-ventilert område der drivstoffdamp kan komme i kontakt med flammer, gnistereller andre antennelseskilder.

AVHENDING ADVARSLER
Kasserte elektriske produkter skal ikke kastes sammen med husholdningsavfall. Lever minidumperen inkludert batteripakken, ved nærmeste avfallsmottak for sikker behandling. Dette i henhold til WEEE (Waste from Electrical and Electronic Equipment) direktiv gjeldende fra August 2005.

FEILSØKING

PROBLEM	MULIG ÅRSAK	LØSNING
Motoren starter ikke.	1. Tennpluggledningen frakoblet. 2. Tom for drivstoff eller gammelt drivstoff. 3. Choke ikke i åpen stilling. 4. Blokkert drivstoffslange. 5. Tilsmusset tennplugg. 6. For mye drivstoff i motoren.	1. Fest tennpluggledningen godt til tennpluggen. 2. Fyll på med ren, fersk bensin. 3. Gasshåndtaket må stå på choke for kaldstart. 4. Rengjør drivstoffslangen. 5. Rengjør, juster gapet eller bytt tennpluggen. 6. Vent noen minutter med å starte på nytt, men ikke fyll.
Motoren går ujevnt.	1. Tennpluggledningen er løs. 2. Enheten kjører på CHOKE. 3. Blokkert drivstoffslange eller gammelt drivstoff. 4. Lufttilførsel er tett eller blokkert. 5. Vann eller skitt i drivstoffsystemet. 6. Skittent luftfilter. 7. Feil forgasserjustering.	1. Koble til og stram tennpluggledningen. 2. Flytt chokehendelen til AV. 3. Rengjør drivstoffslangen. Fyll tanken med ren, fersk bensin. 4. Sjekk lufttilførsel. 5. Tøm drivstofftanken. Fyll på nytt drivstoff. 6. Rengjør eller skift luftfilter. 7. Se motorens bruksanvisning.
Motoren overopphetes.	1. Oljenivået i motoren er lavt. 2. Skitten luftrenser. 3. Luftstrøm begrenset. 4. Forgasseren er ikke riktig justert.	1. Fyll veivhuset med riktig olje. 2. Ren luftrenser. 3. Fjern huset og rengjør. 4. Se motorens bruksanvisning.
Ett av de to beltene er blokkert.	Fremmedlegemer har satt seg fast mellom beltet og rammen.	Fjern fremmedlegemet.
Maskinen beveger seg ikke mens motoren går.	1. Gir er ikke riktig valgt. 2. Belter er ikke stramme nok.	1. Pass på at girspaken ikke står mellom to forskjellige gir. 2. Stram beltene.

SPRENGSKISSE

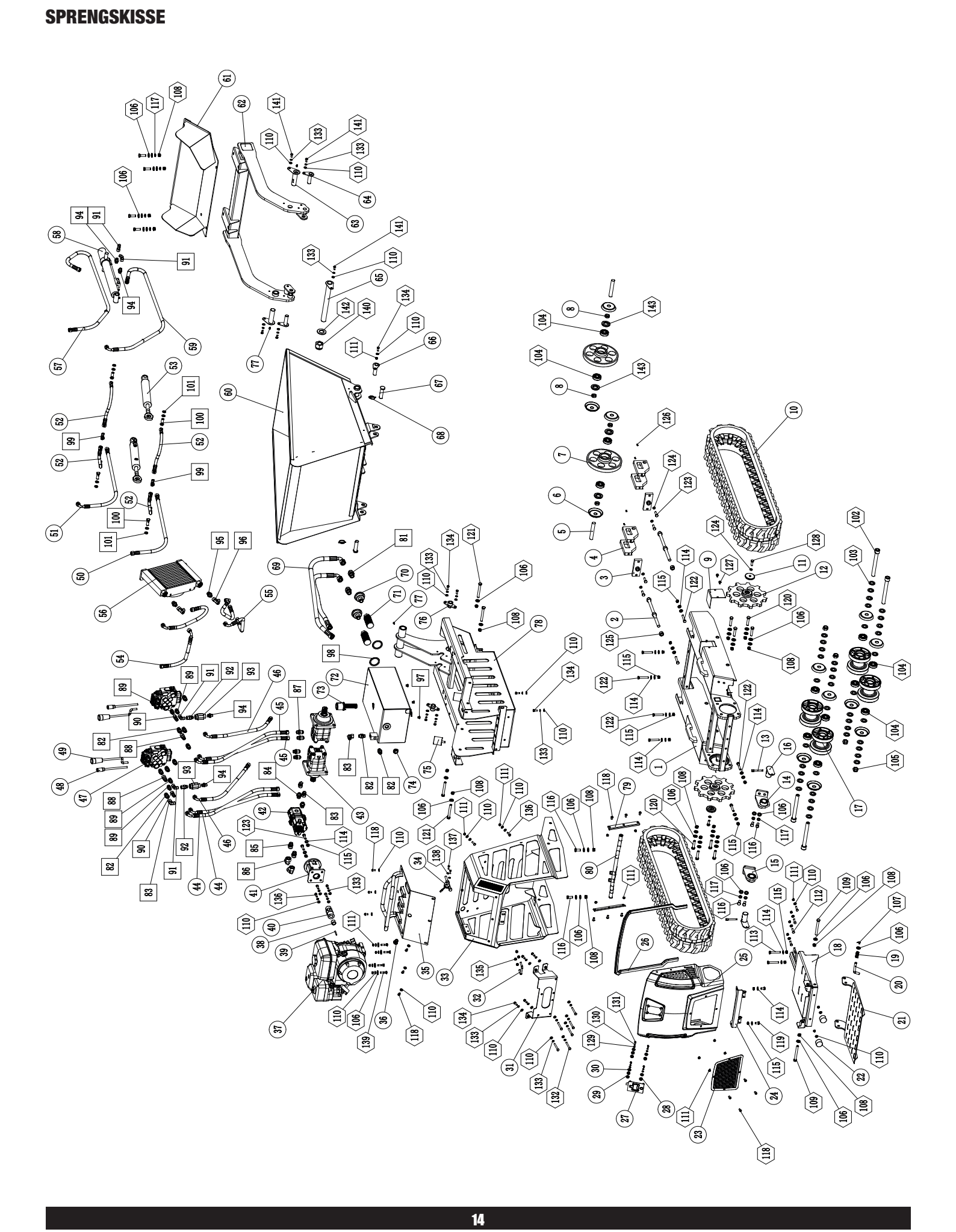

DELELISTE

Pos. nr.	Delenr. Mega	Beskrivelse	Ant.
1		Ramme	1
2		Strammeskrue	2
3		Strammebrakett	2
4		Sideplate for brakett	4
5		Strammeaksel	2
6		Støvhette	12
7		Strammehjul	2
8		Akselhylse	4
9		Dekselplate for strammer	2
10		Gummibelte	2
11		Ringskive for drivhjul	2
12		Drivhjul	2
13		Stift	2
14		Høyre parkeringsfot	1
15		Venstre parkeringsfot	1
16		Sikkerhetsstift for parkering	2
17		Belterulle	4
18		Motorfeste	1
19		Trykkfjær	1
20		Låsestift	1
21		Pedal	1
22		Gummipute for pedal	2
23		Gitterplate	1
24		Hengselplate for motordeksel	1
25		Motordeksel	1
26		Gummilist	1
27		Lås for motordeksel	1
28		Pakning 3	2
29		Pakning 1	4
30		Pakning 2	4
31		Brakett for styreventil	1
32		Låsestift	1
33		Kontrollkonsoll	1
34		Gassregulering	1
35		Kontrollpanel	1
36		Nødstoppknapp	1
37		Bensinmotor	1
38		Motorforing	1
39		Flatkile for motor	1
40		Akselkobling	1
41		Pumpebrakett	1
42		Dobbeltpumpe	1
43		Hydraulikkmotor	2
44		Venstre hydraulikkslange for motor	2
45		Høyre hydraulikkslange for motor	2
46		Inntaksslange	2
47		Styreventil	2
48		Kontrollhåndtak	2

Pos. nr.	Delenr. Mega	Beskrivelse	Ant.
49		Kontrollhåndtak for hydraulikkmotor	2
50		Hydraulikkslange 1 for frontskuff	1
51		Hydraulikkslange 2 for frontskuff	1
52		Hydraulikkslange 3 for frontskuff	4
53		Sylinder	2
54		Øvre oljereturrør	2
55		Nedre oljereturrør	2
56		Radiator	1
57		Hydraulikkslange	1
58		Sylinder	1
59		Hydraulikkslange	1
60		Tippkasse	1
61		Frontskuff	1
62		Skuffestøtte	1
63		Akselstift	2
64		Akselstift	2
65		Akselstift	1
66		Akselstift	1
67		Posisjoneringsstift	2
68		Låsering	2
69		Sugeslange	2
70		Filterelement	2
71		Oljefilter	2
72		Hydraulikkoljetank	1
73		Luftfilter	1
74		Oljenivåviser	1
75		Gummipute	2
76		Akselhylse	2
77		Påfyllingskopp	3
78		Ramme	1
79		Sideplate for motordeksel	2
80		Støtterør for motordeksel	1
81		Hydraulikkobling 1CM-26WD	2
82		Hydraulikkobling 1CM-18WD	10
83		Hydraulikkobling 2C9-18	4
84		Hydraulikkobling 1CB-18-08WD	2
85		Hydraulikkobling 1CB-26-08WD	2
86		Hydraulikkobling 2C9-26	2
87		Hydraulikkobling 1C0-18-10	4
88		Hydraulikkobling 2C-18	2
89		Hydraulikkobling 1CM-16-18WD	4
90		Hydraulikkobling 2C-16	2
91		Hydraulikkobling 2C9-16	4
92		Hydraulikkobling 2BC-06-16WD	2
93		Gassventil	2
94		Hydraulikkobling 1CB-16-06WD	4
95		Hydraulikkobling 1CB-18-12WD	2
96		Hydraulikkobling CC-18	2
97		Oljeplugg 4MN-10WD	3
98		Komposittpakning 52	2

Pos. nr.	Delenr. Mega	Beskrivelse	Ant.
99		T-kobling AC-16	2
100		Metrisk hengselbolt 700M-14	4
101		Tetningsskive 14	8
102		Unbrakoskrue M20x185	4
103		Flatskive 20	40
104		Lager 6304	12
105		Låsemutter M20	4
106		Flatskive 20	43
107		Splint 3,2x25	1
108		Låsemutter M12	20
109		Sekskantbolt M12x110	2
110		Flatskive 8	46
111		Låsemutter M8	21
112		Sekskantbolt M8x35	4
113		Sekskantbolt M10x65	2
114		Flatskive 10	22
115		Låsemutter M10	14
116		Sekskantbolt M12x25	6
117		Fjærskive 12	8
118		Forsenket sekskantskrue M8x16	16
119		Sekskantbolt M10x20	2
120		Sekskantbolt M12x55	8
121		Sekskantbolt M12x100	4
122		Sekskantbolt M10x60	8
123		Sekskantbolt M10x35	6
124		Fjærskive 10	6
125		Sekskantmutter M16	2
126		Sekskantet låseskrue med flatt hode M6x12	4
127		Sekskantflensbolt M6x12	4
128		BS-bolt 3/8-16	2
129		Flatskive 5	4
130		Fjærskive 5	4
131		Sekskantbolt M5x10	4
132		Sekskantbolt M8x65	6
133		Fjærskive 8	25
134		Sekskantbolt M8x20	11
135		Sekskantmutter M8	4
136		Sekskantbolt M8x25	6
137		Sekskantbolt M6x20	2
138		Flatskive 6	2
139		Vognbolt M8x40	4
140		Låsemutter M30	1
141		Sekskantbolt M8x16	5
142		Flatskive 30	1
143		TC-oljepakning 28x52x7	4

Declaration of conformity
Samsvarserklæring
Försäkran om överensstämmelse

Mega Norge AS
Øvre Flatås vei 18
N-7079 Flatåsen

Declares that this product complies with the requirements of the following directives and standards
Bekrefter at dette produktet er i samsvar med følgende direktiver og standarder
Intygar att denna produkt överensstämmer med kraven i följande direktiv och standarder

Product.....Hydraulic Tracked Dumper / Minidumper m/graver
Model .....Gebe PM500BH - vnr. 530662

Machinery Directive 2006/42/EC	**EN ISO 14982:2009** **EN ISO 12100:2010**
EMC Directive 2014/30/EU	**EN ISO 14982:2009** **EN ISO 12100:2010**

Anders Krigsvoll
CEO/Daglig leder/VD

Flatåsen, Norway 01.06.2026

FORBEHOLD, ENDRINGER
Vi tar forbehold om feil i tekst, bilder og data gjengitt i denne bruksanvisningen, som er oversatt fra leverandørens originale bruksanvisning på engelsk. Vi tar videre forbehold om endringer på de tekniske spesifikasjoner på produktet uten nærmere forvarsel.